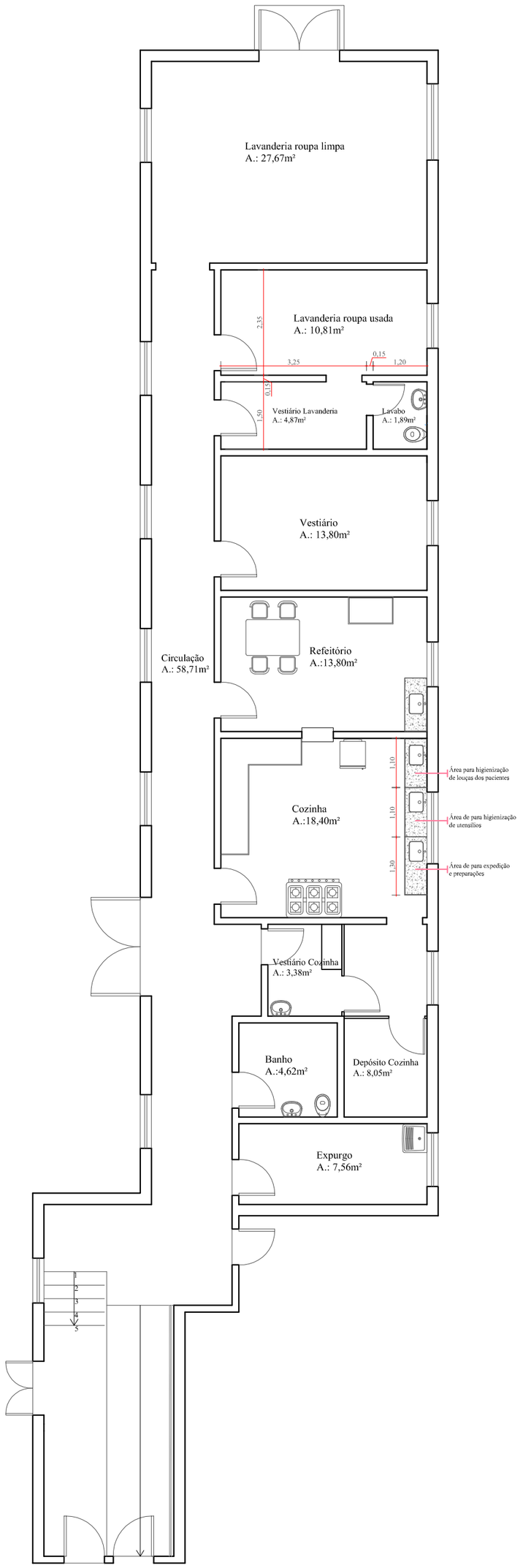

PLANTA BAIXA
Escala 1:100

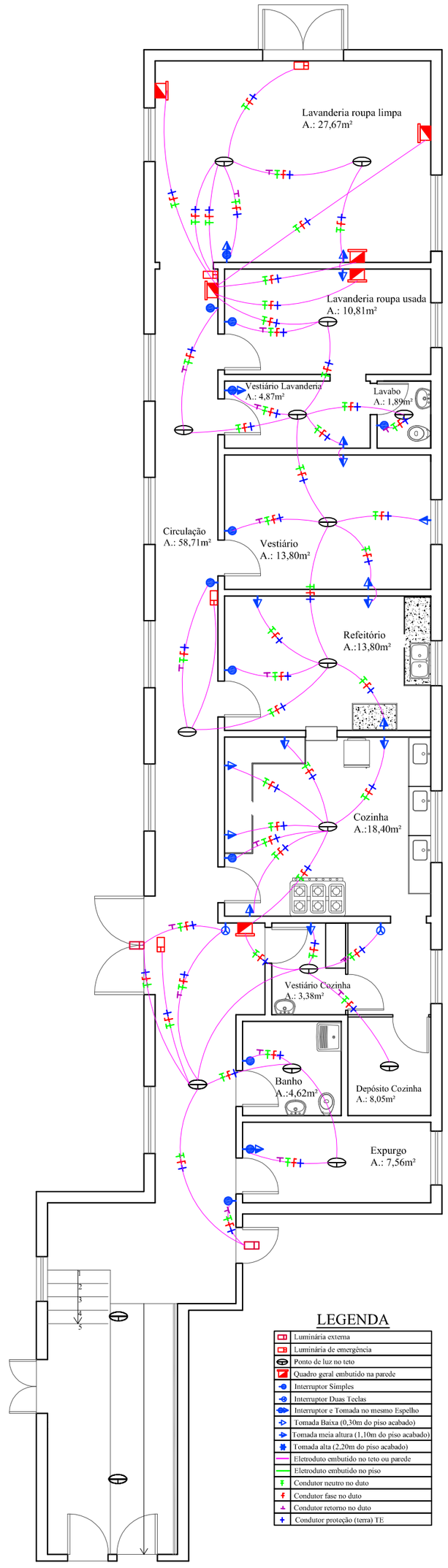

PROJETO ELÉTRICO
Escala 1:100

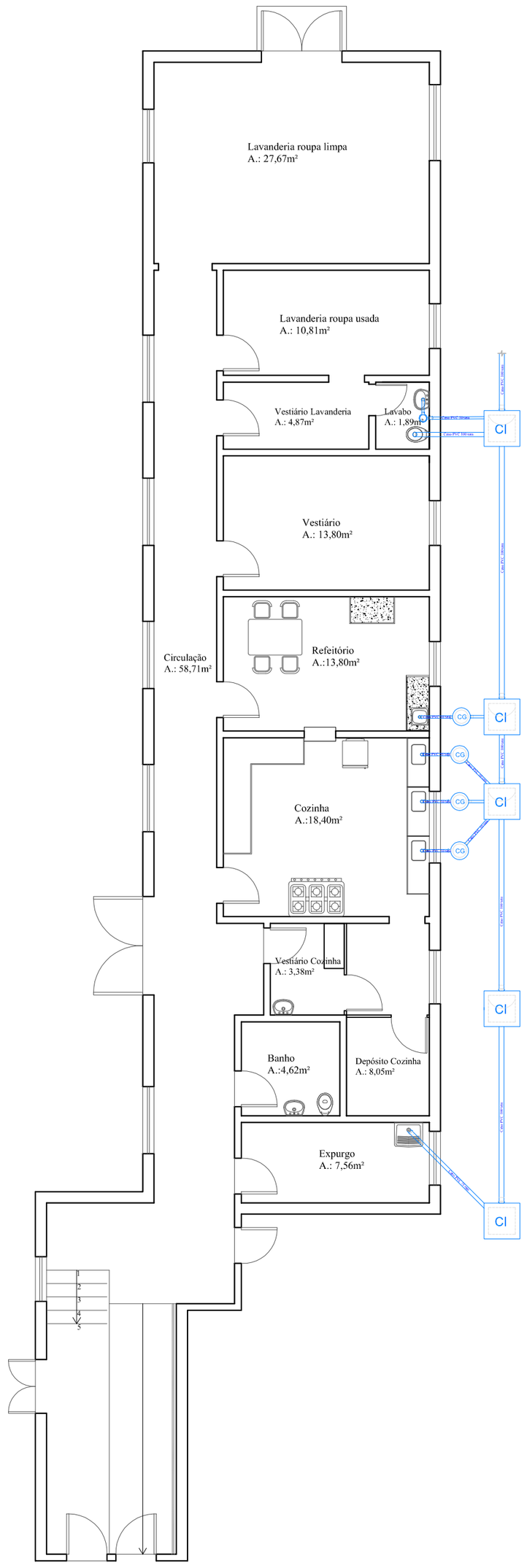

PROJETO HIDROSSANITÁRIO E HIDRÁULICO
Escala 1:100

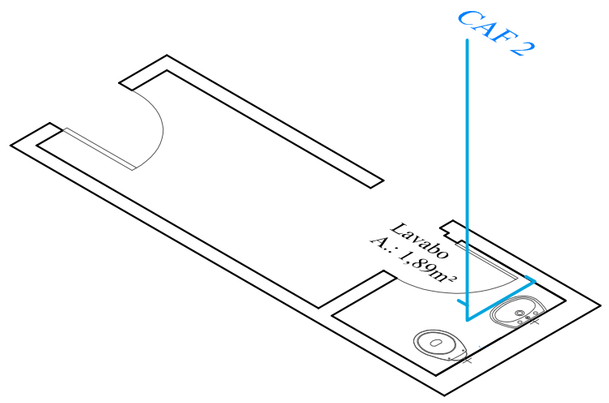

ESTEREOGRAMA LAVABO
Escala 1:50

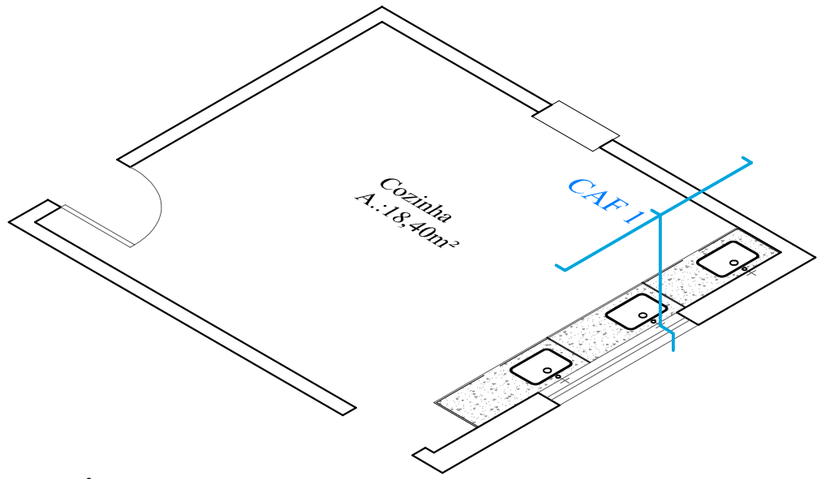

ESTEREOGRAMA COZINHA
Escala 1:50

Prefeitura Municipal
São Vicente do Sul
2017 - 2020
Município desenvolvido, cidadão valorizado

PROJETO: **CONSULTA POPULAR 2017/2018**

LOCAL: **HOSPITAL SÃO VICENTE FERRER**

PRANCHA: **PROJETO ALA CENTRAL**

ÁREA: **203,03m²**

PRANCHA Nº: 03

RESPONSÁVEL TÉCNICO: